DC-025 - 2.0

技术参数/Specifications	
额定参数/Rating	0.5A 30VDC
环境温度/Environment Temperature	-25℃ ~ 85℃
接触电阻 Contact Resistance	≤30mΩ
绝缘电阻/Insulation Resistance	≥100MΩ (at 500VDC)
电气寿命 Electronical life	5000 Cycles
操作力 Operating Force	3 ~ 20N

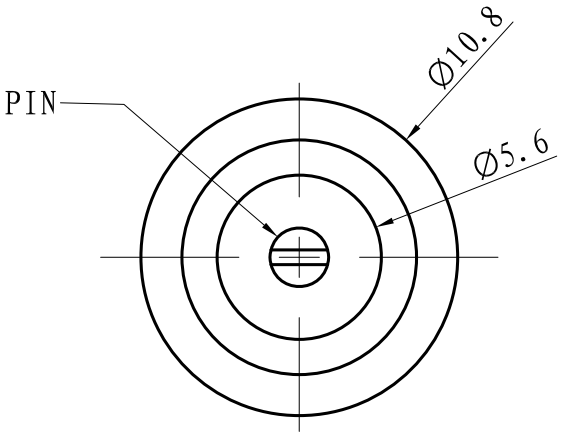

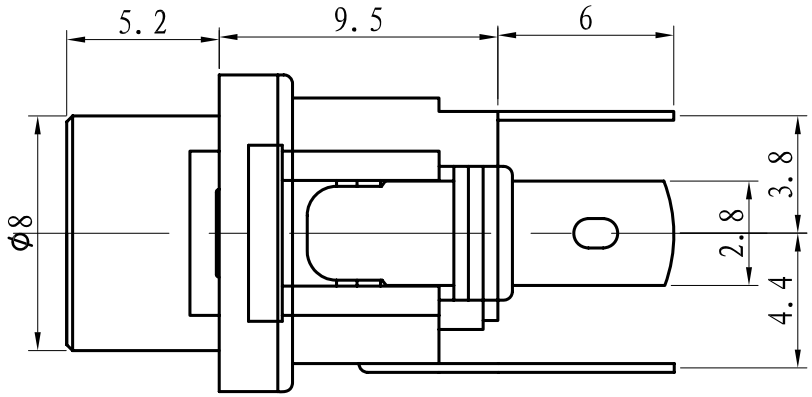

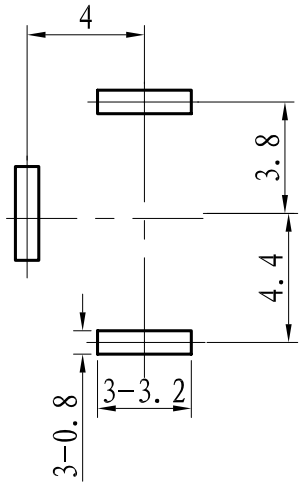

CIRCUIT:

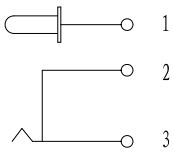

PIN	Ø2.0	Ø2.5
APPD		YES

NOTE:

TOLERANCE UNLESS OTHERWISE SPECIFIED

X. ± 0.30 .X ± 0.20 .XX ± 0.10

借(通)用件登记 BORROW (GENERAL) FILE NO.
旧底图总号 OLD DRAWING FILE NO.
底图总号 DRAWING FILE NO.
签名 AUTOGRAPH
日期 DATE

标记 MARK	处数 NO.	更改文件号 REVISE FILE NO.	签名 AUTOGRAPH	日期 DATE
设计 DESIGN		标准化 STANDARDIZATION		
审核 CHECKED		批准 APPROVE		
工艺 TECHNOLOGY		日期 DATE		

成品图
PRODUCT DRAWING

投影 PROJECTION	版次 REV.	重量 WT.	比例 SCALE
	A0		4:1 (A4)

共 1 页 ALTOGETHER 1 PAGES 第 1 页 THE 1 PAGE

浙江佳龙电子有限公司
ZHEJIANG JIALONG ELECTRON CO.,LTD

插座
DC Power socket

DC-025 - 2.5